DOORFLOW 2

Luftschleier

Biddle

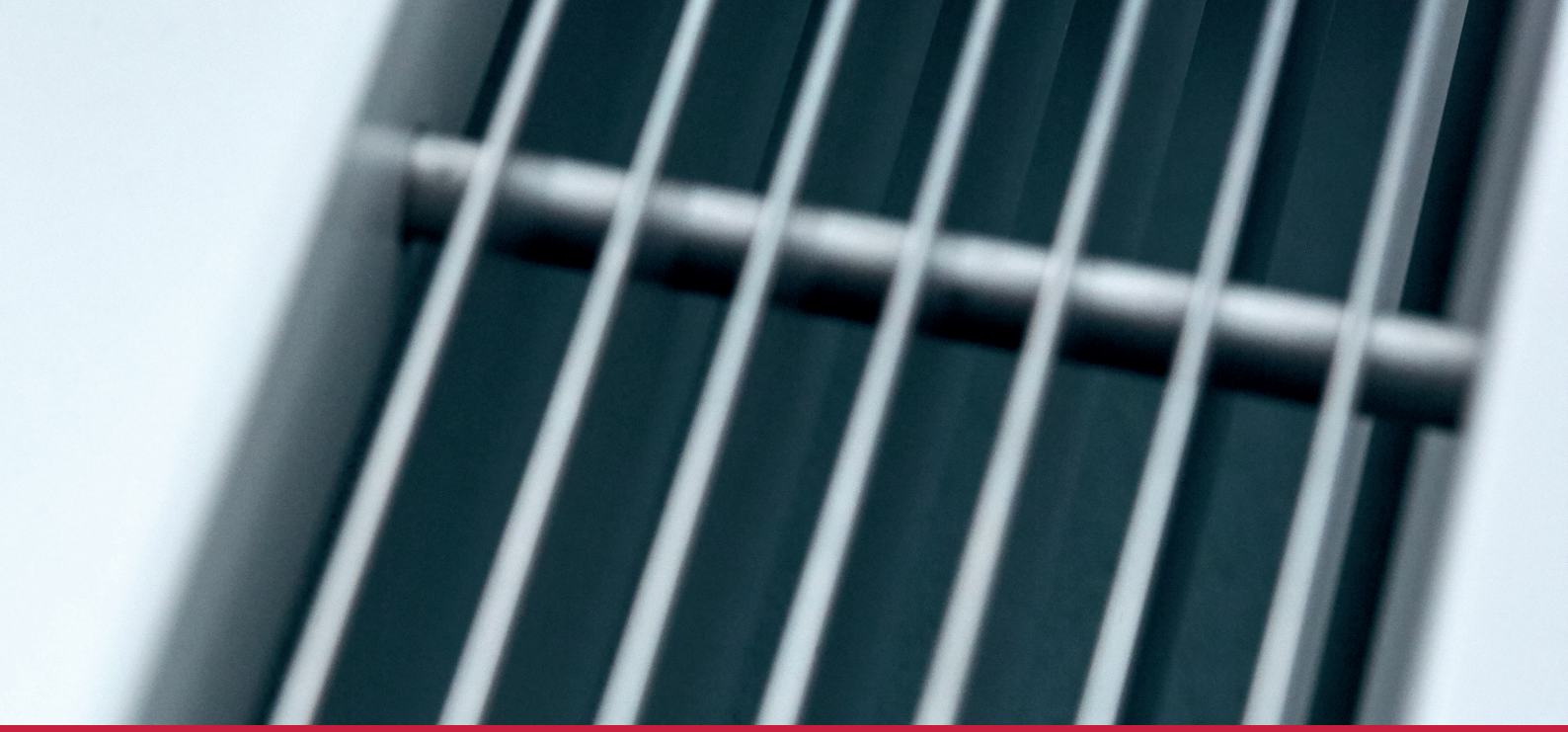

FÜR JEDE SITUATION

Der Komfort-Luftschleier DoorFlow$_2$ erwärmt die kalte Außenluft, bevor sie ins Innere gelangt. Zugleich verhindert er, dass erwärmte Luft über die Türöffnung das Gebäude verlässt. Ein DoorFlow$_2$ über der Tür spart Energie und verhindert Probleme mit Zugluft. Der DoorFlow$_2$ beweist, dass offene Türen und ein angenehmes Raumklima einander keineswegs ausschließen müssen.

VORTEILE:

- Geringer Energieverbrauch - hoher Komfort
- Effiziente Klimatrennung
- Konstantes und angenehmes Raumklima
- Automatische Raumtemperaturregelung
- Keine Filter
- Modernes Design
- Schnelle und einfache Montage
- Leiser Betrieb
- Einfache Bedienung

PATENTIERTER GLEICHRICHTER

Bei geöffneten Türen kommt es aufgrund des Temperaturunterschieds zwischen innen und außen zu einem Luftaustausch: Warme Luft geht nach außen verloren, kalte Luft drängt hinein. Der DoorFlow$_2$ über der geöffneten Tür verhindert Wärmeverluste und erwärmt die eintretende Außenluft auf eine angenehme Temperatur.

ANWENDUNGSGEBIETE

Der DoorFlow eignet sich für Ladenlokale, Supermärkte oder öffentliche Gebäude mit Türhöhen von bis zu 3,5 m. Mit seinem modernen Design bereichert der DoorFlow$_2$ jedes Interieur. Die Einbau-oder Kassettenausführung verschwindet dezent unter der Deckenverkleidung. Der DoorFlow$_2$ wird serienmäßig in neutralen Farben geliefert. Mehrere Geräte lassen sich problemlos nebeneinander montieren – so kommt ihr ansprechendes Design noch besser zur Geltung.

Wie alle Luftschleier von Biddle besitzt auch der DoorFlow$_2$ den patentierten Gleichrichter im Luftaustrittsgitter. Dieser Gleichrichter wandelt die Luftverwirbelungen, die in den Gebläsen entstehen, in einen nahezu laminaren Luftstrahl um. So reicht eine wesentlich kleinere Luftmenge aus, um den Boden zu erreichen und die Türöffnung vollständig abzuschirmen. Der geglättete Luftstrahl verhindert, dass warme Luft nach außen strömt. Die hereinströmende Kaltluft wird erwärmt, ohne dass Zugluft entsteht. Das Ergebnis ist ein behagliches Raumklima. Komfort und Effizienz sind wesentlich höher als bei Luftschleiern ohne Gleichrichter.

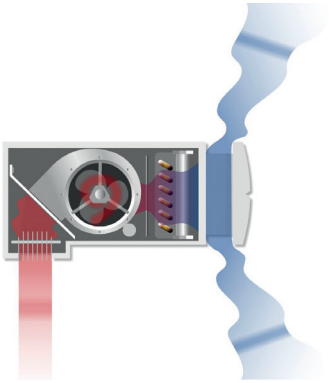

THERMOGRAFISCHER BEWEIS

Die Qualität und Leistung eines Luftschleiers lässt sich mithilfe einer Wärmebildkamera darstellen. Die für das menschliche Auge unsichtbare Wärmestrahlung wird dazu vor einer speziellen Messwand mit einer hochauflösenden Wärmebildkamera aufgenommen und visualisiert.

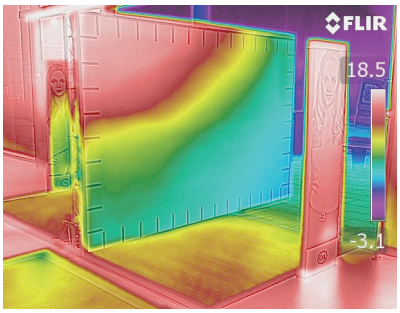

Luftschleier ausgeschaltet: starker Luftaustausch

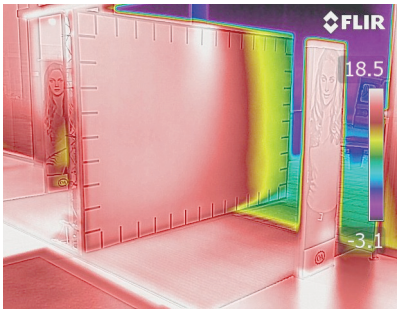

Luftschleier eingeschaltet: optimale Klimatrennung

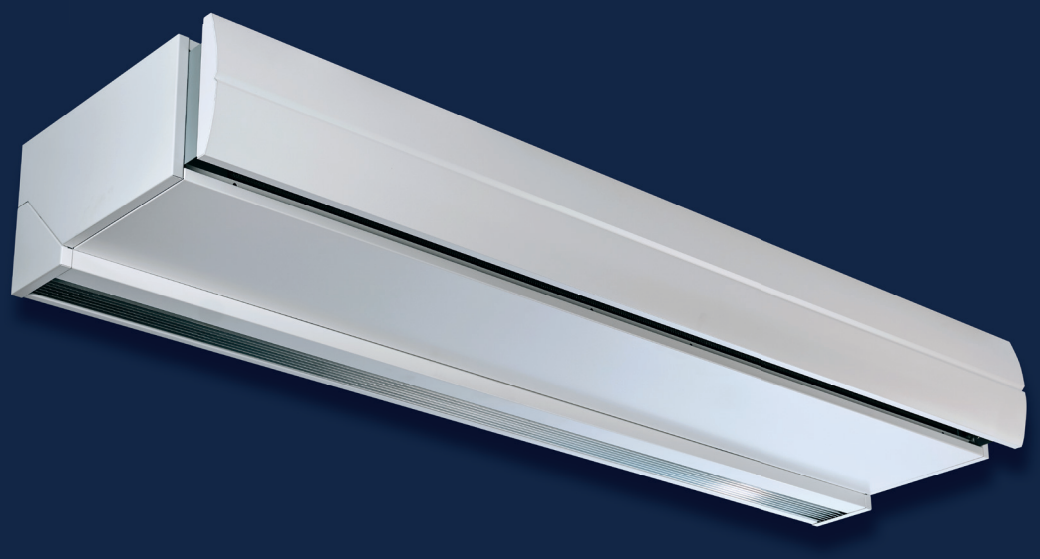

INSTALLATION UND WARTUNG

SCHNELLE UND EINFACHE MONTAGE

Der DoorFlow$_2$ wird an Gewindestangen montiert. Geliefert wird das Gerät serienmäßig steckerfertig und mit integriertem 3-Wege-Ventil. So lässt es sich schnell und einfach montieren. Das Bedientableau wird über Schwachstromkabel einfach mit Steckern an das Gerät angeschlossen (Plug & Play). So können auch mehrere Geräte miteinander verbunden werden

WARTUNGSFREUNDLICH

Der Komfort-Luftschleier DoorFlow$_2$ ist extrem wartungsfreundlich. Da er keine Filter besitzt, entfällt die regelmäßige Reinigung und Erneuerung von Filtern.

Der DoorFlow$_2$ hebt sich als grünere Option ab, indem er nicht nur eine minimale Wartung bietet, sondern auch aufgrund seines filterlosen Designs eine anhaltende und zuverlässige langfristige Leistung gewährleistet.

Bei Lieferung aller DoorFlow2 Anlagen sind detaillierte Installations,-, Betriebs- und Wartungsanleitungen enthalten.

ECO TOUCH FERNBEDIENUNG

AUTOMATISCHE REGELUNG

Weil Luftschleier Energie sparen und für Komfort sorgen sollen, hat Biddle die energieeffiziente und serienmäßig integrierte Raumtemperaturregelung entwickelt. Diese Regelung passt die Ausblastemperatur automatisch an die sich verändernden Gegebenheiten um die Türöffnung an. Außerdem sorgt sie für ein konstantes Raumklima beim Öffnen und Schließen der Tür. Das Gerät besitzt nämlich eine automatische Nachlaufregelung, die über einen angeschlossenen Türkontaktschalter angesteuert wird.

Der DoorFlow$_2$-Luftschleier lässt sich über das praktische Bedientableau einfach regeln. Die LEDs auf dem Tableau zeigen die eingestellte Temperatur zwischen 18 °C und 25 °C an. Die Raumtemperatur kann von Hand eingestellt oder automatisch geregelt werden. Außerdem kann über das Bedientableau die Gebläsestufe des Luftschleiers verändert werden. Es stehen drei Gebläsestufen zur Auswahl: niedrig, mittel und hoch.

EXTERNE TEMPERATURREGELUNG

BMS-STEUERUNG DURCH SPANNUNGSFREIE KONTAKTE

Jede Einheit verfügt standardmäßig über einen spannungsfreien BMS-Aktivierungskontakt (INHIBIT). Wenn der Anschluss verbunden ist, läuft die Einheit. Wenn er im offenen Zustand ist, schaltet sich die Einheit aus.

BMS-KONNEKTIVITÄT

Optionen für Modbus RTU und Bacnet MS/TP Konnektivität, um die Einheit in die HLK-Lösung eines Gebäudes zu integrieren.

FEHLERAUSGANG (NUR ELEKTRISCHE LUFTSCHLEIER MIT HEIZUNG)

Es sind spannungsfreie Kontakte vorhanden, für den Fall, dass die elektrischen Elemente überhitzen und die Sicherheitsabschaltung aktiviert wurde.

GERÄTE MIT WASSERWÄRMETAUSCHER

Die DoorFlow$_2$-Modelle mit Wasserwärmetauscher werden serienmäßig mit integrierter Raumtemperaturregelung mit einem Drei-Wege-Ventil geliefert. Auf Wunsch ist das Gerät auch mit einem externen Zwei-Wege-Ventil erhältlich; in diesem Fall wird das eingebaute 3-Wege-Ventil entfernt.

GERÄTE MIT ELEKTROWÄRMETAUSCHER

Geräte mit Elektrowärmetauscher werden serienmäßig mit Raumtemperaturregelung geliefert.

ANDERE STEUERUNGSOPTIONEN

Mit seiner integrierten WLAN-Verbindung kann der DoorFlow$_2$ mithilfe der Biddle-App ferngesteuert, überwacht, angepasst oder verriegelt werden.

AUSWAHL

RICHTIGE GERÄTEAUSWAHL IST ENTSCHEIDEND

Ob Ihr DoorFlow$_2$ die optimale Wirkung erzielt, hängt in hohem Maße von der Auswahl des richtigen Geräts ab. Ein Luftschleier wurde dann richtig ausgewählt, wenn er die gesamte Höhe und Breite der Türöffnung abdeckt. Zudem muss die Heizleistung des Geräts ausreichen, um die eindringende kalte Außenluft auf eine angenehme Temperatur zu erwärmen.

1. MONTAGEHÖHE UND -BREITE

Anhand der Montagehöhe (gemessen vom Boden bis zur Geräteunterkante) und der Türbreite lässt sich der richtige Luftschleier einfach bestimmen (siehe Auswahltabelle). Werden mehrere Geräte nebeneinander montiert, lassen sich auch Türöffnungen mit einer Breite von über 250 cm abdecken.

AUSWAHLTABELLE

Ausführung	Türhöhe (cm)	Türbreite (cm)
S	200-250cm	100 - 150 - 200 - 250
M	250-300cm	100 - 150 - 200 - 250
L	300-350cm	100 - 150 - 200 - 250

2. KORREKTE INSTALLATION

Damit der Luftschleier ordnungsgemäß funktioniert, muss er in möglichst geringem Abstand zur Tür installiert werden. Zudem muss das Gerät mindestens dieselbe Breite haben wie die Türöffnung, da bei einem zu schmalen Luftschleier Außenluft seitlich eindringen kann.

TYPENBEZEICHNUNG: DF$_2$ S-100-W2-F

DF$_2$	DoorFlow$_2$
Modellgröße	
S	200-250cm
M	250-300cm
L	300-350cm
Länge (cm)	
	100 - 150 - 200 - 250
Wärmetauscher	
W2	PWW-Wärmetauscher, 2-Heizreihen
W4	PWW-Wärmetauscher, 4-Heizreihen
E	Elektro (400 V)
A	Ambient
Modell	
F	Freihängendes Modell
R	Einbau-Modell
C	Kassetten-Modell
T	Tourniquet Modell

SCHALTPLAN

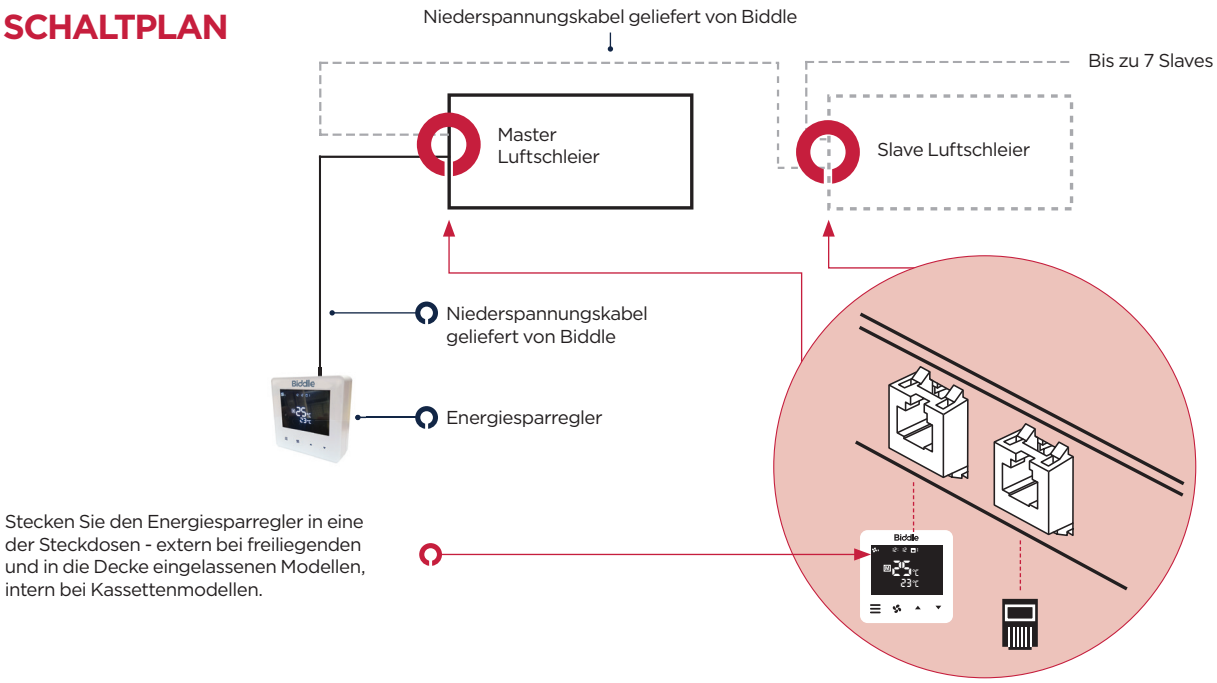

STEUERUNGSSCHEMA

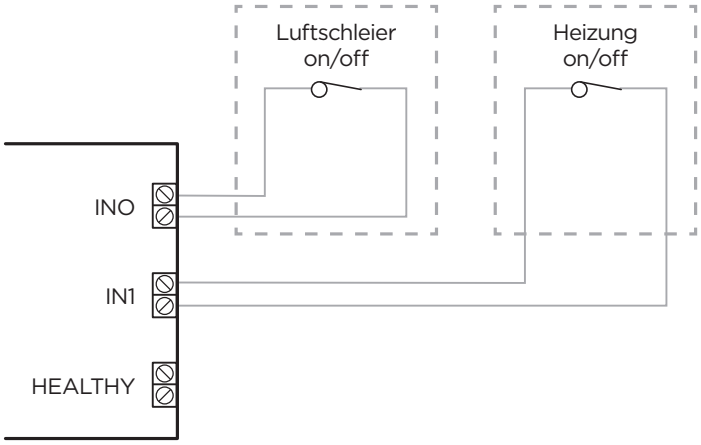

KREISFÖRMIGE TÜRÖFFNUNGEN

Wenn ein Luftschleier in Verbindung mit Dreh- oder anderen kreisförmigen Türöffnungen verwendet werden soll, können wir eine Variante des eingelassenen Modells entweder neben oder direkt über der Tür installieren. Unter bestimmten Abmessungen stellen wir ein maßgefertigtes Ausströmgitter her, das perfekt zur Krümmung der Tür passt und eine optimale Klimatrennung um die kreisförmige Tür gewährleistet.

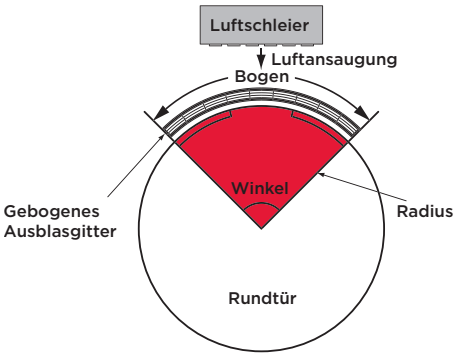

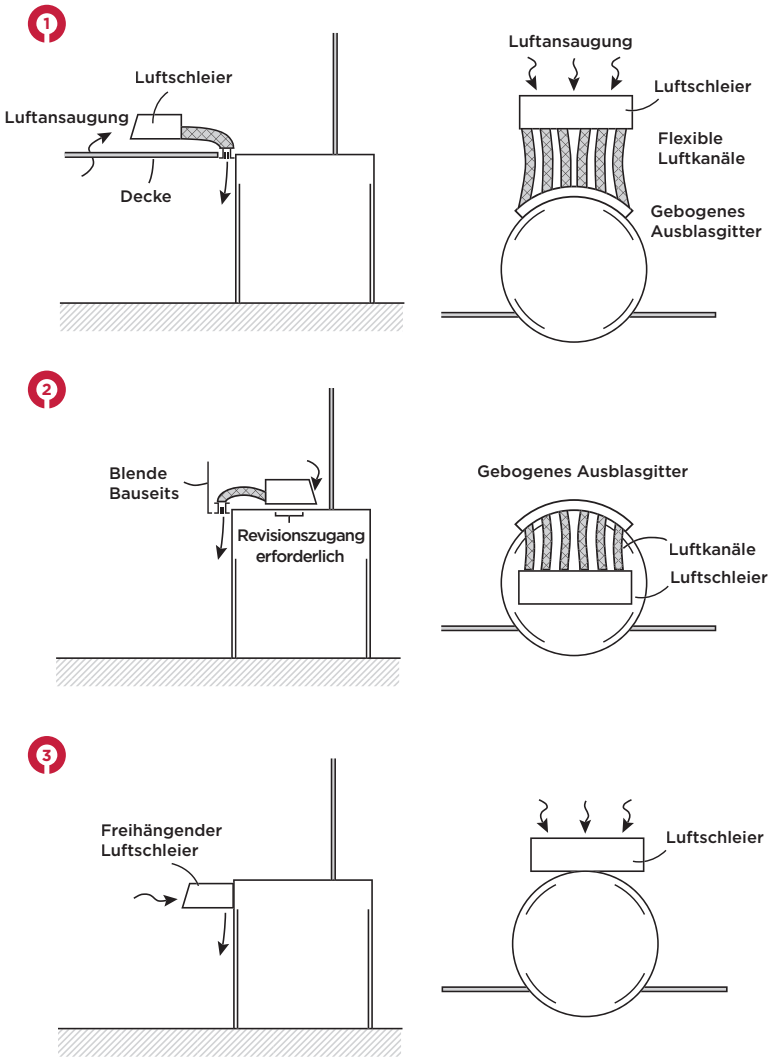

SPEZIFIKATIONEN

GEHÄUSE

Das Gehäuse besteht aus Zinkorblech, das zum Schutz vor Verformung und Schwingungen zusätzlich verstärkt wurde. An der Unterseite befindet sich eine Inspektionsklappe. Das gleichrichtende Luftaustrittsgitter besteht aus eloxiertem Aluminium. Das Gerät ist in den folgenden Standardfarben lieferbar: Verkehrsweiß (RAL 9016) oder Weißaluminium (RAL 9006). Andere RAL-Classic-Farben sind gegen Aufpreis lieferbar.

MOTOR-/GEBLÄSEEINHEIT

Der Luftschleier besitzt zwei oder mehr (je nach Ausführung) doppelt ansaugende, schwingungsfrei montierte Zentrifugalventilatoren. Angetrieben wird jeder Ventilator von einem zweiseitig kugelgelagerten Außenläufermotor. Das Ventilatorgehäuse (Modelle S und M) und das Schaufelrad sind aus galvanisiertem Stahlblech gefertigt. Der Ventilator des Modells L besitzt ein Kunststoffgehäuse. Die Motoren verfügen serienmäßig über Thermokontakte. Diese unterbrechen den Stromkreis des Motors, sobald die maximal zulässige Motortemperatur überschritten wird.

WÄRMETAUSCHER

Der Wasserwärmetauscher besteht aus 3/8“-Kupferrohren und Aluminiumlamellen. Der Abstand zwischen den Lamellen beträgt wartungsfreundliche 4,5 mm.
Die wasserseitigen Anschlüsse haben ein G1″-Innengewinde. Der Prüfdruck beträgt 9 bar und der Arbeitsdruck maximal 8 bar bei 125° C. Der Elektrowärmetauscher besteht aus U-förmigen Stahlrohren.

ANSCHLÜSSE

Der Anschluss an die Netzspannung erfolgt bei Wasser- und Ambient-Modellen über ein Kabel (ca. 2 m) mit angegossenem Stecker mit Erdungsanschluss. Die Anschlüsse an das Heizungssystem (bei Geräten mit Wasserwärmetauscher) sowie die Anschlussplatte befinden sich oben auf dem Gerät. Das Gehäuse muss zur Montage nicht geöffnet werden.

STANDARDLIEFERUMFANG

Gleichrichtertechnologie

Ausblasrohr (Modell R)

Integrierte wasserseitige Regelung: 3-Wege-Ventil und Antrieb (Geräte mit Wasserwärmetauscher)

Stromkabel mit Stecker, 230 Volt, Länge 2 Meter (außer Geräte mit Elektrowärmetauscher)

WAHLWEISE

Wasserseitige Regelung: 2-Wege-Ventil (separat geliefert)

Türkontaktschalter

Wandhalterungen

Raumtemperaturregelung (Geräte mit Elektrowärmetauscher)

Relais zur Ansteuerung eines Heizkessels

STANDARDFARBEN

RAL 9016 oder RAL 9006

Andere RAL-Classic-Farben auf Anfrage lieferbar

DOORFLOW 2

Technische Daten

ERLÄUTERUNG DER TECHNISCHEN DATEN

Die Heizleistung der Geräte mit Wasserwärmetauscher beruht bei 2-reihigen Wärmetauschern auf einer Wassertemperatur von 80/60 °C und einer Ansaugtemperatur von 20 °C, bei 4-reihigen Wärmetauschern auf einer Wassertemperatur von 60/40 °C und einer Ansaugtemperatur von 20 °C. Für andere Wasser- oder Ansaugtemperaturen ist die Heizleistung mit den jeweils in der folgenden Tabelle aufgeführten Korrekturfaktoren zu multiplizieren.

	Ansaugtemperatur			
W2	15°C	18°C	20°C	22°C
90/70°C	1,35	1,28	1,23	1,19
82/71°C	1,32	1,24	1,2	1,15
80/60°C	1,12	1,05	(1)	0,95
W4				
70/50°C	1,58	1,46	1,38	1,31
60/40°C	1,2	1,08	(1)	0,92
50/40°C	1,05	0,94	0,86	0,79
50/30°C	0,8	0,68	0,6	0,52

WASSERMENGE

Bei anderen Wasser- und Ansaugtemperaturen als den in den Tabellen angegebenen lässt sich die Wassermenge mit nachstehender Formel überschlägig berechnen. Hierzu muss jedoch erst die Heizleistung anhand der oben stehenden Tabelle erneut berechnet werden.

m_w = Wassermenge [l/h]
Q = Leistung [kW]
C_{pw} = Spezifische Wärmekapazität des Wassers (=4.18)[kJ/kg°C]
ΔT_w = Temperaturdifferenz des Wassers [°C]
P_w = Dichte des Wassers bei 90°C (=0.984) [kg/l]

$$m_W = \frac{Q}{C_{pW}\ \Delta T_W\ \rho_W}\ 3600\ [l/h]$$

WASSERSEITIGER DRUCKVERLUST

Bei anderen Wassertemperaturen als 80/60 °C (2-reihiger Wärmetauscher) bzw. 60/40°C (4-reihiger Wärmetauscher) lässt sich der wasserseitige Druckverlust mit nachstehender Formel überschlägig berechnen. Hierzu muss jedoch zuerst die Wassermenge berechnet werden (siehe links).

ΔP_{w1} = Wasserseitiger Druckverlust laut Tabellenwert [kPa]
ΔP_{w2} = Wasserseitiger Druckverlust [kPa]
m_{w1} = Wassermenge laut Tabellenwert [l/h]
m_{w2} = Wassermenge laut Formelberechnung [l/h]

$$\Delta p_{W_2} = \Delta p_{W_1} \left(\frac{m_{W_2}}{m_{W_1}}\right)^2 [kPa]$$

ERLÄUTERUNG DER TECHNISCHEN DATEN

SCHALLPEGEL

Die Schalldaten basieren auf dem Direktfeld in einer Situation mit geöffneter Tür und schallgedämmter Decke. Zur Ermittlung der Schalldaten für andere Situationen sind die nebenstehenden Werte zu den Tabellenwerten hinzuzuaddieren.

Geschlossene Tür	+ 1 - 2 dB(A)
Akustisch laute Decke	+ 2 - 3 dB(A)

Die Schalldaten für andere Entfernungen und mehrere nebeneinander installierte Geräte lassen sich anhand der untenstehenden Tabelle berechnen. Ausgangspunkt sind hier die Daten für ein 1 m breites Gerät, gemessen in einer Entfernung von 3 m. Die Faktoren gelten für alle Arten von Luftschleiern.

KORREKTURFAKTOREN SCHALLDRUCK IN DB(A)

Abstand (m)	Gesamte Längeneinheit (m)					
	1	1,5	2	2,5	3	3,5
1	+9,5	+11,3	+12,6	+13,5	+14,3	+15,0
2	+3,5	+5,3	+6,5	+7,5	+8,3	+9,0
3	0	+1,8	+3,0	+4,0	+4,8	+5,4
4	-2,5	-0,7	+0,5	+1,5	+2,3	+2,9
5	-4,4	-2,7	-1,4	-0,5	+0,3	+1,0

WASSERHEIZUNG

DF_2 S-100-W2

Gerätebreite	m	1		
Türhöhe	m	2 - 2,5		
Anschlussspannung	V/ph/Hz	230/1/50		
Max. Strom der Motoren (1 Phase)	A	0,96		
Max. Leistungsaufnahme	kW	0,22		
Max. Spezifische Leistung Ventilator	W/l/s	0,62		
Wassermenge	l/h	261		
Wasserseitiger Druckverlust 3-Wege Ventil	kPa	0,31		
Wasserseitiger Druckverlust 2-Wege Ventil	kPa	0,26		
Wassertemperatur	°C	80/60		
Gewicht F / R / C	kg	31/30/34		
Ansaugtemperatur	°C		20	
Stufe		1	2	3
Ausblastemperatur	°C	37,2	35,4	33,8
Luftvolumenstrom	m³/h	762	983	1285
Heizleistung	kW	4,4	5,1	6
Schalldruckpegel in 3 m	dB(A)	37	43	50

DF_2 S-150-W2

Gerätebreite	m	1,5		
Türhöhe	m	2 - 2,5		
Anschlussspannung	V/ph/Hz	230/1/50		
Max. Strom der Motoren (1 Phase)	A	1,44		
Max. Leistungsaufnahme	kW	0,33		
Max. Spezifische Leistung Ventilator	W/l/s	0,62		
Wassermenge	l/h	437		
Wasserseitiger Druckverlust 3-Wege Ventil	kPa	0,94		
Wasserseitiger Druckverlust 2-Wege Ventil	kPa	0,81		
Wassertemperatur	°C	80/60		
Gewicht F / R / C	kg	46/45/51		
Ansaugtemperatur	°C		20	
Stufe		1	2	3
Ausblastemperatur	°C	38,8	37,1	35,4
Luftvolumenstrom	m³/h	1173	1483	1927
Heizleistung	kW	7,4	8,6	10
Schalldruckpegel in 3 m	dB(A)	39	45	52

DF_2 S-200-W2

Gerätebreite	m	2		
Türhöhe	m	2 - 2,5		
Anschlussspannung	V/ph/Hz	230/1/50		
Max. Strom der Motoren (1 Phase)	A	1,92		
Max. Leistungsaufnahme	kW	0,44		
Max. Spezifische Leistung Ventilator	W/l/s	0,62		
Wassermenge	l/h	614		
Wasserseitiger Druckverlust 3-Wege Ventil	kPa	1,99		
Wasserseitiger Druckverlust 2-Wege Ventil	kPa	1,74		
Wassertemperatur	°C	80/60		
Gewicht F / R / C	kg	60/58/66		
Ansaugtemperatur	°C		20	
Stufe		1	2	3
Ausblastemperatur	°C	39,8	38	36,2
Luftvolumenstrom	m³/h	1544	1971	2570
Heizleistung	kW	10,3	12	14
Schalldruckpegel in 3 m	dB(A)	40	46	53

WASSERHEIZUNG

DF_2 S-250-W2

Gerätebreite	m	2,5		
Türhöhe	m	2 - 2,5		
Anschlussspannung	V/ph/Hz	230/1/50		
Max. Strom der Motoren (1 Phase)	A	2,4		
Max. Leistungsaufnahme	kW	0,55		
Max. Spezifische Leistung Ventilator	W/l/s	0,62		
Wassermenge	l/h	791		
Wasserseitiger Druckverlust 3-Wege Ventil	kPa	3,53		
Wasserseitiger Druckverlust 2-Wege Ventil	kPa	3,11		
Wassertemperatur	°C	80/60		
Gewicht F / R / C	kg	76/74/84		
Ansaugtemperatur	°C		20	
Stufe		1	2	3
Ausblastemperatur	°C	40,4	38,6	36,7
Luftvolumenstrom	m³/h	1930	2464	3213
Heizleistung	kW	13,3	15,4	18
Schalldruckpegel in 3 m	dB(A)	41	47	54

DF_2 M-100-W2

Gerätebreite	m	1		
Türhöhe	m	2,5 - 3		
Anschlussspannung	V/ph/Hz	230/1/50		
Max. Strom der Motoren (1 Phase)	A	1,44		
Max. Leistungsaufnahme	kW	0,33		
Max. Spezifische Leistung Ventilator	W/l/s	0,84		
Wassermenge	l/h	275		
Wasserseitiger Druckverlust 3-Wege Ventil	kPa	0,34		
Wasserseitiger Druckverlust 2-Wege Ventil	kPa	0,29		
Wassertemperatur	°C	80/60		
Gewicht F / R / C	kg	35/34/38		
Ansaugtemperatur	°C		20	
Stufe		1	2	3
Ausblastemperatur	°C	35,2	34,2	33,2
Luftvolumenstrom	m³/h	1019	1195	1412
Heizleistung	kW	5,2	5,7	6,3
Schalldruckpegel in 3 m	dB(A)	42	46	50

DF_2 M-150-W2

Gerätebreite	m	1,5		
Türhöhe	m	2,5 - 3		
Anschlussspannung	V/ph/Hz	230/1/50		
Max. Strom der Motoren (1 Phase)	A	1,92		
Max. Leistungsaufnahme	kW	0,44		
Max. Spezifische Leistung Ventilator	W/l/s	0,74		
Wassermenge	l/h	463		
Wasserseitiger Druckverlust 3-Wege Ventil	kPa	1,05		
Wasserseitiger Druckverlust 2-Wege Ventil	kPa	0,9		
Wassertemperatur	°C	80/60		
Gewicht F / R / C	kg	51/49/55		
Ansaugtemperatur	°C		20	
Stufe		1	2	3
Ausblastemperatur	°C	37,4	36,1	34,7
Luftvolumenstrom	m³/h	1422	1722	2131
Heizleistung	kW	8,4	9,3	10,6
Schalldruckpegel in 3 m	dB(A)	42	47	52

WASSERHEIZUNG

DF_2 M-200-W2

Gerätebreite	m	2		
Türhöhe	m	2,5 - 3		
Anschlussspannung	V/ph/Hz	230/1/50		
Max. Strom der Motoren (1 Phase)	A	2,88		
Max. Leistungsaufnahme	kW	0,66		
Max. Spezifische Leistung Ventilator	W/l/s	0,84		
Wassermenge	l/h	648		
Wasserseitiger Druckverlust 3-Wege Ventil	kPa	2,21		
Wasserseitiger Druckverlust 2-Wege Ventil	kPa	1,93		
Wassertemperatur	°C	80/60		
Gewicht F / R / C	kg	68/66/74		
Ansaugtemperatur	°C		20	
Stufe		1	2	3
Ausblastemperatur	°C	37,8	36,7	35,5
Luftvolumenstrom	m^3/h	2038	2390	2824
Heizleistung	kW	12,2	13,4	14,8
Schalldruckpegel in 3 m	dB(A)	45	49	53

DF_2 M-250-W2

Gerätebreite	m	2,5		
Türhöhe	m	2,5 - 3		
Anschlussspannung	V/ph/Hz	230/1/50		
Max. Strom der Motoren (1 Phase)	A	3,36		
Max. Leistungsaufnahme	kW	0,77		
Max. Spezifische Leistung Ventilator	W/l/s	0,74		
Wassermenge	l/h	862		
Wasserseitiger Druckverlust 3-Wege Ventil	kPa	4,17		
Wasserseitiger Druckverlust 2-Wege Ventil	kPa	3,67		
Wassertemperatur	°C	80/60		
Gewicht F / R / C	kg	84/82/92		
Ansaugtemperatur	°C		20	
Stufe		1	2	3
Ausblastemperatur	°C	38,5	37,1	35,7
Luftvolumenstrom	m^3/h	2489	3014	3729
Heizleistung	kW	15,5	17,4	19,7
Schalldruckpegel in 3 m	dB(A)	46	50	56

DF_2 L-100-W2

Gerätebreite	m	1		
Türhöhe	m	3 - 3,5		
Anschlussspannung	V/ph/Hz	230/1/50		
Max. Strom der Motoren (1 Phase)	A	2,52		
Max. Leistungsaufnahme	kW	0,58		
Max. Spezifische Leistung Ventilator	W/l/s	1,11		
Wassermenge	l/h	321		
Wasserseitiger Druckverlust 3-Wege Ventil	kPa	0,46		
Wasserseitiger Druckverlust 2-Wege Ventil	kPa	0,39		
Wassertemperatur	°C	80/60		
Gewicht F / R / C	kg	33/32/36		
Ansaugtemperatur	°C		20	
Stufe		1	2	3
Ausblastemperatur	°C	34,3	32,8	31,6
Luftvolumenstrom	m^3/h	1172	1498	1877
Heizleistung	kW	5,7	6,5	7,3
Schalldruckpegel in 3 m	dB(A)	41	48	54

WASSERHEIZUNG

DF_2 L-150-W2

Gerätebreite	m	1,5		
Türhöhe	m	3 - 3,5		
Anschlussspannung	V/ph/Hz	230/1/50		
Max. Strom der Motoren (1 Phase)	A	3,36		
Max. Leistungsaufnahme	kW	0,79		
Max. Spezifische Leistung Ventilator	W/l/s	1,08		
Wassermenge	l/h	521		
Wasserseitiger Druckverlust 3-Wege Ventil	kPa	1,32		
Wasserseitiger Druckverlust 2-Wege Ventil	kPa	1,14		
Wassertemperatur	°C	80/60		
Gewicht F / R / C	kg	47/46/52		
Ansaugtemperatur	°C		20	
Stufe		1	2	3
Ausblastemperatur	°C	36,7	35	33,4
Luftvolumenstrom	m^3/h	1581	2051	2633
Heizleistung	kW	8,9	10,3	11,9
Schalldruckpegel in 3 m	dB(A)	42	48	53

DF_2 L-200-W2

Gerätebreite	m	2		
Türhöhe	m	3 - 3,5		
Anschlussspannung	V/ph/Hz	230/1/50		
Max. Strom der Motoren (1 Phase)	A	5,04		
Max. Leistungsaufnahme	kW	1,15		
Max. Spezifische Leistung Ventilator	W/l/s	1,1		
Wassermenge	l/h	762		
Wasserseitiger Druckverlust 3-Wege Ventil	kPa	3,02		
Wasserseitiger Druckverlust 2-Wege Ventil	kPa	2,63		
Wassertemperatur	°C	80/60		
Gewicht F / R / C	kg	63/61/69		
Ansaugtemperatur	°C		20	
Stufe		1	2	3
Ausblastemperatur	°C	36,8	35,2	33,7
Luftvolumenstrom	m^3/h	2345	2996	3754
Heizleistung	kW	13,3	15,3	17,4
Schalldruckpegel in 3 m	dB(A)	44	51	57

DF_2 L-250-W2

Gerätebreite	m	2,5		
Türhöhe	m	3 - 3,5		
Anschlussspannung	V/ph/Hz	230/1/50		
Max. Strom der Motoren (1 Phase)	A	5,88		
Max. Leistungsaufnahme	kW	1,36		
Max. Spezifische Leistung Ventilator	W/l/s	1,06		
Wassermenge	l/h	973		
Wasserseitiger Druckverlust 3-Wege Ventil	kPa	5,26		
Wasserseitiger Druckverlust 2-Wege Ventil	kPa	4,62		
Wassertemperatur	°C	80/60		
Gewicht F / R / C	kg	79/76/86		
Ansaugtemperatur	°C		20	
Stufe		1	2	3
Ausblastemperatur	°C	37,7	35,9	34,3
Luftvolumenstrom	m^3/h	2766	3590	4608
Heizleistung	kW	16,5	19,2	22,2
Schalldruckpegel in 3 m	dB(A)	45	51	57

WASSERHEIZUNG

DF_2 S-100-W4

Gerätebreite	m	1		
Türhöhe	m	2 - 2,5		
Anschlussspannung	V/ph/Hz	230/1/50		
Max. Strom der Motoren (1 Phase)	A	0,96		
Max. Leistungsaufnahme	kW	0,22		
Max. Spezifische Leistung Ventilator	W/l/s	0,62		
Wassermenge	l/h	265		
Wasserseitiger Druckverlust 3-Wege Ventil	kPa	0,42		
Wasserseitiger Druckverlust 2-Wege Ventil	kPa	0,37		
Wassertemperatur	°C	60/40		
Gewicht F / R / C	kg	33/32/36		
Ansaugtemperatur	°C		20	
Stufe		1	2	3
Ausblastemperatur	°C	37,1	35,6	34,1
Luftvolumenstrom	m^3/h	762	983	1285
Heizleistung	kW	4,4	5,2	6,1
Schalldruckpegel in 3 m	dB(A)	37	43	50

DF_2 S-150-W4

Gerätebreite	m	1,5		
Türhöhe	m	2 - 2,5		
Anschlussspannung	V/ph/Hz	230/1/50		
Max. Strom der Motoren (1 Phase)	A	1,44		
Max. Leistungsaufnahme	kW	0,33		
Max. Spezifische Leistung Ventilator	W/l/s	0,62		
Wassermenge	l/h	441		
Wasserseitiger Druckverlust 3-Wege Ventil	kPa	1,33		
Wasserseitiger Druckverlust 2-Wege Ventil	kPa	1,19		
Wassertemperatur	°C	60/40		
Gewicht F / R / C	kg	49/48/54		
Ansaugtemperatur	°C		20	
Stufe		1	2	3
Ausblastemperatur	°C	38,6	37,2	35,7
Luftvolumenstrom	m^3/h	1173	1483	1927
Heizleistung	kW	7,4	8,6	10,2
Schalldruckpegel in 3 m	dB(A)	39	45	52

DF_2 S-200-W4

Gerätebreite	m	2		
Türhöhe	m	2 - 2,5		
Anschlussspannung	V/ph/Hz	230/1/50		
Max. Strom der Motoren (1 Phase)	A	1,92		
Max. Leistungsaufnahme	kW	0,44		
Max. Spezifische Leistung Ventilator	W/l/s	0,62		
Wassermenge	l/h	618		
Wasserseitiger Druckverlust 3-Wege Ventil	kPa	2,91		
Wasserseitiger Druckverlust 2-Wege Ventil	kPa	2,65		
Wassertemperatur	°C	60/40		
Gewicht F / R / C	kg	64/62/70		
Ansaugtemperatur	°C		20	
Stufe		1	2	3
Ausblastemperatur	°C	39,5	38	36,4
Luftvolumenstrom	m^3/h	1544	1971	2570
Heizleistung	kW	10,2	12	14,2
Schalldruckpegel in 3 m	dB(A)	40	46	53

WASSERHEIZUNG

DF_2 S-250-W4

Gerätebreite	m	2,5		
Türhöhe	m	2 - 2,7		
Anschlussspannung	V/ph/Hz	230/1/50		
Max. Strom der Motoren (1 Phase)	A	2,4		
Max. Leistungsaufnahme	kW	0,55		
Max. Spezifische Leistung Ventilator	W/l/s	0,62		
Wassermenge	l/h	795		
Wasserseitiger Druckverlust 3-Wege Ventil	kPa	5,3		
Wasserseitiger Druckverlust 2-Wege Ventil	kPa	4,87		
Wassertemperatur	°C	60/40		
Gewicht F / R / C	kg	81/79/89		
Ansaugtemperatur	°C		20	
Stufe		1	2	3
Ausblastemperatur	°C	40	38,5	36,9
Luftvolumenstrom	m³/h	1930	2464	3213
Heizleistung	kW	13	15,4	18,3
Schalldruckpegel in 3 m	dB(A)	41	47	54

DF_2 M-100-W4

Gerätebreite	m	1		
Türhöhe	m	2,5 - 3		
Anschlussspannung	V/ph/Hz	230/1/50		
Max. Strom der Motoren (1 Phase)	A	1,44		
Max. Leistungsaufnahme	kW	0,33		
Max. Spezifische Leistung Ventilator	W/l/s	0,84		
Wassermenge	l/h	280		
Wasserseitiger Druckverlust 3-Wege Ventil	kPa	0,47		
Wasserseitiger Druckverlust 2-Wege Ventil	kPa	0,41		
Wassertemperatur	°C	60/40		
Gewicht F / R / C	kg	37/36/40		
Ansaugtemperatur	°C		20	
Stufe		1	2	3
Ausblastemperatur	°C	35,4	34,5	33,6
Luftvolumenstrom	m³/h	1019	1195	1412
Heizleistung	kW	5,3	5,8	6,5
Schalldruckpegel in 3 m	dB(A)	42	46	50

DF_2 M-150-W4

Gerätebreite	m	1,5		
Türhöhe	m	2,5 - 3		
Anschlussspannung	V/ph/Hz	230/1/50		
Max. Strom der Motoren (1 Phase)	A	1,92		
Max. Leistungsaufnahme	kW	0,44		
Max. Spezifische Leistung Ventilator	W/l/s	0,74		
Wassermenge	l/h	470		
Wasserseitiger Druckverlust 3-Wege Ventil	kPa	1,49		
Wasserseitiger Druckverlust 2-Wege Ventil	kPa	1,35		
Wassertemperatur	°C	60/40		
Gewicht F / R / C	kg	53/52/58		
Ansaugtemperatur	°C		20	
Stufe		1	2	3
Ausblastemperatur	°C	37,4	36,3	35,1
Luftvolumenstrom	m³/h	1422	1722	2131
Heizleistung	kW	8,4	9,5	10,8
Schalldruckpegel in 3 m	dB(A)	42	47	52

WASSERHEIZUNG

DF_2 M-200-W4

Gerätebreite	m	2		
Türhöhe	m	2,5 - 3		
Anschlussspannung	V/ph/Hz	230/1/50		
Max. Strom der Motoren (1 Phase)	A	2,88		
Max. Leistungsaufnahme	kW	0,66		
Max. Spezifische Leistung Ventilator	W/l/s	0,84		
Wassermenge	l/h	656		
Wasserseitiger Druckverlust 3-Wege Ventil	kPa	3,26		
Wasserseitiger Druckverlust 2-Wege Ventil	kPa	2,96		
Wassertemperatur	°C	60/40		
Gewicht F / R / C	kg	72/70/78		
Ansaugtemperatur	°C		20	
Stufe		1	2	3
Ausblastemperatur	°C	37,8	36,9	35,9
Luftvolumenstrom	m³/h	2038	2390	2824
Heizleistung	kW	12,2	13,6	15,1
Schalldruckpegel in 3 m	dB(A)	45	49	53

DF_2 M-250-W4

Gerätebreite	m	2,5		
Türhöhe	m	2,5 - 3		
Anschlussspannung	V/ph/Hz	230/1/50		
Max. Strom der Motoren (1 Phase)	A	3,36		
Max. Leistungsaufnahme	kW	0,77		
Max. Spezifische Leistung Ventilator	W/l/s	0,74		
Wassermenge	l/h	874		
Wasserseitiger Druckverlust 3-Wege Ventil	kPa	6,33		
Wasserseitiger Druckverlust 2-Wege Ventil	kPa	5,82		
Wassertemperatur	°C	60/40		
Gewicht F / R / C	kg	89/87/97		
Ansaugtemperatur	°C		20	
Stufe		1	2	3
Ausblastemperatur	°C	38,5	37,3	36
Luftvolumenstrom	m³/h	2489	3014	3729
Heizleistung	kW	15,5	17,6	20,1
Schalldruckpegel in 3 m	dB(A)	46	50	56

DF_2 L-100-W4

Gerätebreite	m	1		
Türhöhe	m	3 - 3,5		
Anschlussspannung	V/ph/Hz	230/1/50		
Max. Strom der Motoren (1 Phase)	A	2,52		
Max. Leistungsaufnahme	kW	0,58		
Max. Spezifische Leistung Ventilator	W/l/s	1,11		
Wassermenge	l/h	331		
Wasserseitiger Druckverlust 3-Wege Ventil	kPa	0,64		
Wasserseitiger Druckverlust 2-Wege Ventil	kPa	0,57		
Wassertemperatur	°C	60/40		
Gewicht F / R / C	kg	35/33/38		
Ansaugtemperatur	°C		20	
Stufe		1	2	3
Ausblastemperatur	°C	34,6	33,3	32,1
Luftvolumenstrom	m³/h	1172	1498	1877
Heizleistung	kW	5,8	6,7	7,6
Schalldruckpegel in 3 m	dB(A)	41	48	54

WASSERHEIZUNG

DF_2 L-150-W4

Gerätebreite	m	1,5		
Türhöhe	m	3 - 3,5		
Anschlussspannung	V/ph/Hz	230/1/50		
Max. Strom der Motoren (1 Phase)	A	3,36		
Max. Leistungsaufnahme	kW	0,79		
Max. Spezifische Leistung Ventilator	W/l/s	1,08		
Wassermenge	l/h	535		
Wasserseitiger Druckverlust 3-Wege Ventil	kPa	1,91		
Wasserseitiger Druckverlust 2-Wege Ventil	kPa	1,72		
Wassertemperatur	°C	60/40		
Gewicht F / R / C	kg	50/49/55		
Ansaugtemperatur	°C		20	
Stufe		1	2	3
Ausblastemperatur	°C	36,8	35,3	33,9
Luftvolumenstrom	m³/h	1581	2051	2633
Heizleistung	kW	9	10,6	12,3
Schalldruckpegel in 3 m	dB(A)	42	48	53

DF_2 L-200-W4

Gerätebreite	m	2		
Türhöhe	m	3 - 3,5		
Anschlussspannung	V/ph/Hz	230/1/50		
Max. Strom der Motoren (1 Phase)	A	5,04		
Max. Leistungsaufnahme	kW	1,15		
Max. Spezifische Leistung Ventilator	W/l/s	1,1		
Wassermenge	l/h	782		
Wasserseitiger Druckverlust 3-Wege Ventil	kPa	4,54		
Wasserseitiger Druckverlust 2-Wege Ventil	kPa	4,13		
Wassertemperatur	°C	60/40		
Gewicht F / R / C	kg	67/65/73		
Ansaugtemperatur	°C		20	
Stufe		1	2	3
Ausblastemperatur	°C	37	35,5	34,3
Luftvolumenstrom	m³/h	2345	2996	3754
Heizleistung	kW	13,4	15,7	18
Schalldruckpegel in 3 m	dB(A)	44	51	57

DF_2 L-250-W4

Gerätebreite	m	2,5		
Türhöhe	m	3 - 3,5		
Anschlussspannung	V/ph/Hz	230/1/50		
Max. Strom der Motoren (1 Phase)	A	5,88		
Max. Leistungsaufnahme	kW	1,36		
Max. Spezifische Leistung Ventilator	W/l/s	1,06		
Wassermenge	l/h	997		
Wasserseitiger Druckverlust 3-Wege Ventil	kPa	8,12		
Wasserseitiger Druckverlust 2-Wege Ventil	kPa	7,44		
Wassertemperatur	°C	60/40		
Gewicht F / R / C	kg	84/81/91		
Ansaugtemperatur	°C		20	
Stufe		1	2	3
Ausblastemperatur	°C	37,8	36,3	34,8
Luftvolumenstrom	m³/h	2766	3590	4608
Heizleistung	kW	16,6	19,7	23
Schalldruckpegel in 3 m	dB(A)	45	51	57

ELEKTROHEIZUNG

DF_2 S-100-E

Gerätebreite	m	1		
Türhöhe	m	2 - 2,5		
Anschlussspannung	V/ph/Hz	400/3/50		
Max. Strom der Motoren (1 Phase)	A	0,96		
Max. Aufgenommener Strom (3 Phasen Heizregister)	A	8,2		
Max. Leistungsaufnahme	kW	0,22		
Max. Aufgenommene Leistung der Heizung	kW	5		
Max. Spezifische Leistung Ventilator	W/l/s	0,62		
Gewicht F / R / C	kg	35/34/37		
Ansaugtemperatur	°C		20	
Stufe		1	2	3
Ausblastemperatur	°C	38,6	34,4	31
Luftvolumenstrom	m^3/h	762	983	1285
Heizleistung	kW	4,75	4,75	4,75
Schalldruckpegel in 3 m	dB(A)	37	43	50

DF_2 S-150-E

Gerätebreite	m	1,5		
Türhöhe	m	2 - 2,5		
Anschlussspannung	V/ph/Hz	400/3/50		
Max. Strom der Motoren (1 Phase)	A	1,44		
Max. Aufgenommener Strom (3 Phasen Heizregister)	A	15,94		
Max. Leistungsaufnahme	kW	0,33		
Max. Aufgenommene Leistung der Heizung	kW	10		
Max. Spezifische Leistung Ventilator	W/l/s	0,62		
Gewicht F / R / C	kg	53/52/56		
Ansaugtemperatur	°C		20	
Stufe		1	2	3
Ausblastemperatur	°C	44,2	39,2	34,7
Luftvolumenstrom	m^3/h	1173	1483	1927
Heizleistung	kW	9,5	9,5	9,5
Schalldruckpegel in 3 m	dB(A)	39	45	52

DF_2 S-200-E

Gerätebreite	m	2		
Türhöhe	m	2 - 2,5		
Anschlussspannung	V/ph/Hz	400/3/50		
Max. Strom der Motoren (1 Phase)	A	1,92		
Max. Aufgenommener Strom (3 Phasen Heizregister)	A	23,66		
Max. Leistungsaufnahme	kW	0,44		
Max. Aufgenommene Leistung der Heizung	kW	15		
Max. Spezifische Leistung Ventilator	W/l/s	0,62		
Gewicht F / R / C	kg	69/67/73		
Ansaugtemperatur	°C		20	
Stufe		1	2	3
Ausblastemperatur	°C	47,6	41,6	36,6
Luftvolumenstrom	m^3/h	1544	1971	2570
Heizleistung	kW	14,25	14,25	14,25
Schalldruckpegel in 3 m	dB(A)	40	46	53

ELEKTROHEIZUNG

DF_2 S-250-E

Gerätebreite	m	2,5		
Türhöhe	m	2 - 2,5		
Anschlussspannung	V/ph/Hz	400/3/50		
Max. Strom der Motoren (1 Phase)	A	2,4		
Max. Aufgenommener Strom (3 Phasen Heizregister)	A	24,14		
Max. Leistungsaufnahme	kW	0,55		
Max. Aufgenommene Leistung der Heizung	kW	15		
Max. Spezifische Leistung Ventilator	W/l/s	0,62		
Gewicht F / R / C	kg	88/86/93		
Ansaugtemperatur	°C		20	
Stufe		1	2	3
Ausblastemperatur	°C	42,1	37,3	33,3
Luftvolumenstrom	m³/h	1930	2464	3213
Heizleistung	kW	14,25	14,25	14,25
Schalldruckpegel in 3 m	dB(A)	41	47	54

DF_2 M-100-E

Gerätebreite	m	1		
Türhöhe	m	2,5 - 3		
Anschlussspannung	V/ph/Hz	400/3/50		
Max. Strom der Motoren (1 Phase)	A	1,44		
Max. Aufgenommener Strom (3 Phasen Heizregister)	A	15,94		
Max. Leistungsaufnahme	kW	0,33		
Max. Aufgenommene Leistung der Heizung	kW	10		
Max. Spezifische Leistung Ventilator	W/l/s	0,84		
Gewicht F / R / C	kg	39/38/41		
Ansaugtemperatur	°C		20	
Stufe		1	2	3
Ausblastemperatur	°C	47,9	43,8	40,1
Luftvolumenstrom	m³/h	1019	1195	1412
Heizleistung	kW	9,5	9,5	9,5
Schalldruckpegel in 3 m	dB(A)	42	46	50

DF_2 M-150-E

Gerätebreite	m	1,5		
Türhöhe	m	2,5 - 3		
Anschlussspannung	V/ph/Hz	400/3/50		
Max. Strom der Motoren (1 Phase)	A	1,92		
Max. Aufgenommener Strom (3 Phasen Heizregister)	A	23,66		
Max. Leistungsaufnahme	kW	0,44		
Max. Aufgenommene Leistung der Heizung	kW	15		
Max. Spezifische Leistung Ventilator	W/l/s	0,74		
Gewicht F / R / C	kg	57/56/60		
Ansaugtemperatur	°C		20	
Stufe		1	2	3
Ausblastemperatur	°C	50	44,7	40
Luftvolumenstrom	m³/h	1422	1722	2131
Heizleistung	kW	14,25	14,25	14,25
Schalldruckpegel in 3 m	dB(A)	42	47	52

ELEKTROHEIZUNG

DF_2 M-200-E

Gerätebreite	m	2		
Türhöhe	m	2,5 - 3		
Anschlussspannung	V/ph/Hz	400/3/50		
Max. Strom der Motoren (1 Phase)	A	2,88		
Max. Aufgenommener Strom (3 Phasen Heizregister)	A	31,86		
Max. Leistungsaufnahme	kW	0,66		
Max. Aufgenommene Leistung der Heizung	kW	20		
Max. Spezifische Leistung Ventilator	W/l/s	0,84		
Gewicht F / R / C	kg	77/75/81		
Ansaugtemperatur	°C		20	
Stufe		1	2	3
Ausblastemperatur	°C	47,9	43,8	40,1
Luftvolumenstrom	m³/h	2038	2390	2824
Heizleistung	kW	19	19	19
Schalldruckpegel in 3 m	dB(A)	45	49	53

DF_2 M-250-E

Gerätebreite	m	2,5		
Türhöhe	m	2,5 - 3		
Anschlussspannung	V/ph/Hz	400/3/50		
Max. Strom der Motoren (1 Phase)	A	3,36		
Max. Aufgenommener Strom (3 Phasen Heizregister)	A	39,59		
Max. Leistungsaufnahme	kW	0,77		
Max. Aufgenommene Leistung der Heizung	kW	25		
Max. Spezifische Leistung Ventilator	W/l/s	0,74		
Gewicht F / R / C	kg	96/94/101		
Ansaugtemperatur	°C		20	
Stufe		1	2	3
Ausblastemperatur	°C	48,5	43,6	39
Luftvolumenstrom	m³/h	2489	3014	3729
Heizleistung	kW	23,75	23,75	23,75
Schalldruckpegel in 3 m	dB(A)	46	50	56

DF_2 L-100-E

Gerätebreite	m	1		
Türhöhe	m	3 - 3,5		
Anschlussspannung	V/ph/Hz	400/3/50		
Max. Strom der Motoren (1 Phase)	A	2,52		
Max. Aufgenommener Strom (3 Phasen Heizregister)	A	17,02		
Max. Leistungsaufnahme	kW	0,58		
Max. Aufgenommene Leistung der Heizung	kW	10		
Max. Spezifische Leistung Ventilator	W/l/s	1,11		
Gewicht F / R / C	kg	37/36/39		
Ansaugtemperatur	°C		20	
Stufe		1	2	3
Ausblastemperatur	°C	44,2	39	35,1
Luftvolumenstrom	m³/h	1172	1498	1877
Heizleistung	kW	9,5	9,5	9,5
Schalldruckpegel in 3 m	dB(A)	41	48	54

ELEKTROHEIZUNG

DF_2 L-150-E

Gerätebreite	m	1,5		
Türhöhe	m	3 - 3,5		
Anschlussspannung	V/ph/Hz	400/3/50		
Max. Strom der Motoren (1 Phase)	A	3,36		
Max. Aufgenommener Strom (3 Phasen Heizregister)	A	25,1		
Max. Leistungsaufnahme	kW	0,79		
Max. Aufgenommene Leistung der Heizung	kW	15		
Max. Spezifische Leistung Ventilator	W/l/s	1,08		
Gewicht F / R / C	kg	54/53/57		
Ansaugtemperatur	°C		20	
Stufe		1	2	3
Ausblastemperatur	°C	46,9	40,8	36,2
Luftvolumenstrom	m³/h	1581	2051	2633
Heizleistung	kW	14,25	14,25	14,25
Schalldruckpegel in 3 m	dB(A)	42	48	53

DF_2 L-200-E

Gerätebreite	m	2		
Türhöhe	m	3 - 3,5		
Anschlussspannung	V/ph/Hz	400/3/50		
Max. Strom der Motoren (1 Phase)	A	5,04		
Max. Aufgenommener Strom (3 Phasen Heizregister)	A	34,02		
Max. Leistungsaufnahme	kW	1,15		
Max. Aufgenommene Leistung der Heizung	kW	20		
Max. Spezifische Leistung Ventilator	W/l/s	1,1		
Gewicht F / R / C	kg	73/71/76		
Ansaugtemperatur	°C		20	
Stufe		1	2	3
Ausblastemperatur	°C	44,2	39	35,1
Luftvolumenstrom	m³/h	2345	2996	3754
Heizleistung	kW	19	19	19
Schalldruckpegel in 3 m	dB(A)	44	51	57

DF_2 L-250-E

Gerätebreite	m	2,5		
Türhöhe	m	3 - 3,5		
Anschlussspannung	V/ph/Hz	400/3/50		
Max. Strom der Motoren (1 Phase)	A	5,88		
Max. Aufgenommener Strom (3 Phasen Heizregister)	A	42,11		
Max. Leistungsaufnahme	kW	1,36		
Max. Aufgenommene Leistung der Heizung	kW	25		
Max. Spezifische Leistung Ventilator	W/l/s	1,06		
Gewicht F / R / C	kg	91/89/95		
Ansaugtemperatur	°C		20	
Stufe		1	2	3
Ausblastemperatur	°C	45,7	39,8	35,4
Luftvolumenstrom	m³/h	2766	3590	4608
Heizleistung	kW	23,75	23,75	23,75
Schalldruckpegel in 3 m	dB(A)	45	51	57

AMBIENT

DF_2 S-100-A

Gerätebreite	m	1		
Türhöhe	m	2 - 2,5		
Anschlussspannung	V/ph/Hz	230/1/50		
Max. Strom der Motoren (1 Phase)	A	0,96		
Max. Leistungsaufnahme	kW	0,22		
Max. Spezifische Leistung Ventilator	W/l/s	0,62		
Gewicht F / R / C	kg	29/28/31		
Stufe		1	2	3
Luftvolumenstrom	m³/h	762	983	1285
Schalldruckpegel in 3 m	dB(A)	37	43	50

DF_2 S-150-A

Gerätebreite	m	1,5		
Türhöhe	m	2 - 2,5		
Anschlussspannung	V/ph/Hz	230/1/50		
Max. Strom der Motoren (1 Phase)	A	1,44		
Max. Leistungsaufnahme	kW	0,33		
Max. Spezifische Leistung Ventilator	W/l/s	0,62		
Gewicht F / R / C	kg	45/44/48		
Stufe		1	2	3
Luftvolumenstrom	m³/h	1173	1483	1927
Schalldruckpegel in 3 m	dB(A)	39	45	52

DF_2 S-200-A

Gerätebreite	m	2		
Türhöhe	m	2 - 2,5		
Anschlussspannung	V/ph/Hz	230/1/50		
Max. Strom der Motoren (1 Phase)	A	1,92		
Max. Leistungsaufnahme	kW	0,44		
Max. Spezifische Leistung Ventilator	W/l/s	0,62		
Gewicht F / R / C	kg	58/56/62		
Stufe		1	2	3
Luftvolumenstrom	m³/h	1544	1971	2570
Schalldruckpegel in 3 m	dB(A)	40	46	53

DF_2 S-250-A

Gerätebreite	m	2,5		
Türhöhe	m	2 - 2,5		
Anschlussspannung	V/ph/Hz	230/1/50		
Max. Strom der Motoren (1 Phase)	A	2,4		
Max. Leistungsaufnahme	kW	0,55		
Max. Spezifische Leistung Ventilator	W/l/s	0,62		
Gewicht F / R / C	kg	73/71/78		
Stufe		1	2	3
Luftvolumenstrom	m³/h	1930	2464	3213
Schalldruckpegel in 3 m	dB(A)	41	47	54

AMBIENT

DF_2 M-100-A

Gerätebreite	m	1		
Türhöhe	m	2,5 - 3		
Anschlussspannung	V/ph/Hz	230/1/50		
Max. Strom der Motoren (1 Phase)	A	1,44		
Max. Leistungsaufnahme	kW	0,33		
Max. Spezifische Leistung Ventilator	W/l/s	0,84		
Gewicht F / R / C	kg	33/32/35		
Stufe		1	2	3
Luftvolumenstrom	m³/h	1019	1195	1412
Schalldruckpegel in 3 m	dB(A)	42	46	50

DF_2 M-150-A

Gerätebreite	m	1,5		
Türhöhe	m	2,5 - 3		
Anschlussspannung	V/ph/Hz	230/1/50		
Max. Strom der Motoren (1 Phase)	A	1,92		
Max. Leistungsaufnahme	kW	0,44		
Max. Spezifische Leistung Ventilator	W/l/s	0,74		
Gewicht F / R / C	kg	49/48/52		
Stufe		1	2	3
Luftvolumenstrom	m³/h	1422	1722	2131
Schalldruckpegel in 3 m	dB(A)	42	47	52

DF_2 M-200-A

Gerätebreite	m	2		
Türhöhe	m	2,5 - 3		
Anschlussspannung	V/ph/Hz	230/1/50		
Max. Strom der Motoren (1 Phase)	A	2,88		
Max. Leistungsaufnahme	kW	0,66		
Max. Spezifische Leistung Ventilator	W/l/s	0,84		
Gewicht F / R / C	kg	66/64/70		
Stufe		1	2	3
Luftvolumenstrom	m³/h	2038	2390	2824
Schalldruckpegel in 3 m	dB(A)	45	49	53

DF_2 M-250-A

Gerätebreite	m	2,5		
Türhöhe	m	2,5 - 3		
Anschlussspannung	V/ph/Hz	230/1/50		
Max. Strom der Motoren (1 Phase)	A	3,36		
Max. Leistungsaufnahme	kW	0,77		
Max. Spezifische Leistung Ventilator	W/l/s	0,74		
Gewicht F / R / C	kg	81/79/86		
Stufe		1	2	3
Luftvolumenstrom	m³/h	2489	3014	3729
Schalldruckpegel in 3 m	dB(A)	46	50	56

AMBIENT

DF_2 L-100-A

Gerätebreite	m	1		
Türhöhe	m	3 - 3,5		
Anschlussspannung	V/ph/Hz	230/1/50		
Max. Strom der Motoren (1 Phase)	A	2,52		
Max. Leistungsaufnahme	kW	0,58		
Max. Spezifische Leistung Ventilator	W/l/s	1,11		
Gewicht F / R / C	kg	31/30/33		
Stufe		1	2	3
Luftvolumenstrom	m³/h	1172	1498	1877
Schalldruckpegel in 3 m	dB(A)	41	48	54

DF_2 L-150-A

Gerätebreite	m	1,5		
Türhöhe	m	3 - 3,5		
Anschlussspannung	V/ph/Hz	230/1/50		
Max. Strom der Motoren (1 Phase)	A	3,36		
Max. Leistungsaufnahme	kW	0,79		
Max. Spezifische Leistung Ventilator	W/l/s	1,08		
Gewicht F / R / C	kg	46/45/49		
Stufe		1	2	3
Luftvolumenstrom	m³/h	1581	2051	2633
Schalldruckpegel in 3 m	dB(A)	42	48	53

DF_2 L-200-A

Gerätebreite	m	2		
Türhöhe	m	3 - 3,5		
Anschlussspannung	V/ph/Hz	230/1/50		
Max. Strom der Motoren (1 Phase)	A	5,04		
Max. Leistungsaufnahme	kW	1,15		
Max. Spezifische Leistung Ventilator	W/l/s	1,1		
Gewicht F / R / C	kg	62/60/65		
Stufe		1	2	3
Luftvolumenstrom	m³/h	2345	2996	3754
Schalldruckpegel in 3 m	dB(A)	44	51	57

DF_2 L-250-A

Gerätebreite	m	2,5		
Türhöhe	m	3 - 3,5		
Anschlussspannung	V/ph/Hz	230/1/50		
Max. Strom der Motoren (1 Phase)	A	5,88		
Max. Leistungsaufnahme	kW	1,36		
Max. Spezifische Leistung Ventilator	W/l/s	1,06		
Gewicht F / R / C	kg	76/74/80		
Stufe		1	2	3
Luftvolumenstrom	m³/h	2766	3590	4608
Schalldruckpegel in 3 m	dB(A)	45	51	57

FREIHÄNGENDES MODELL

DOORFLOW$_2$ MAßSKIZZEN

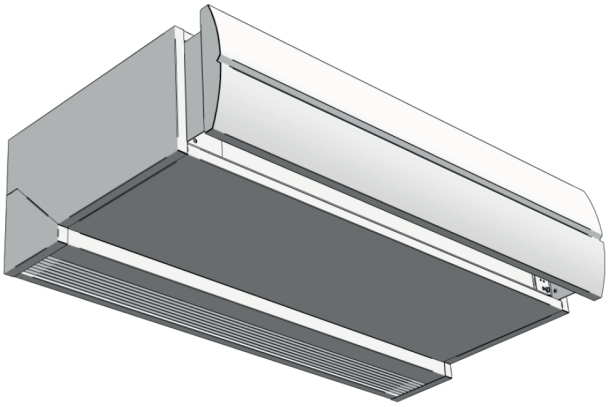

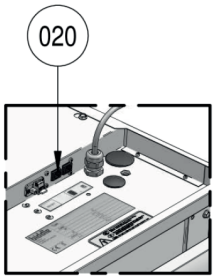

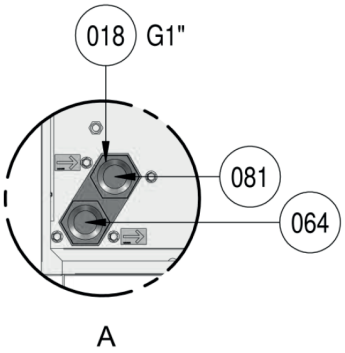

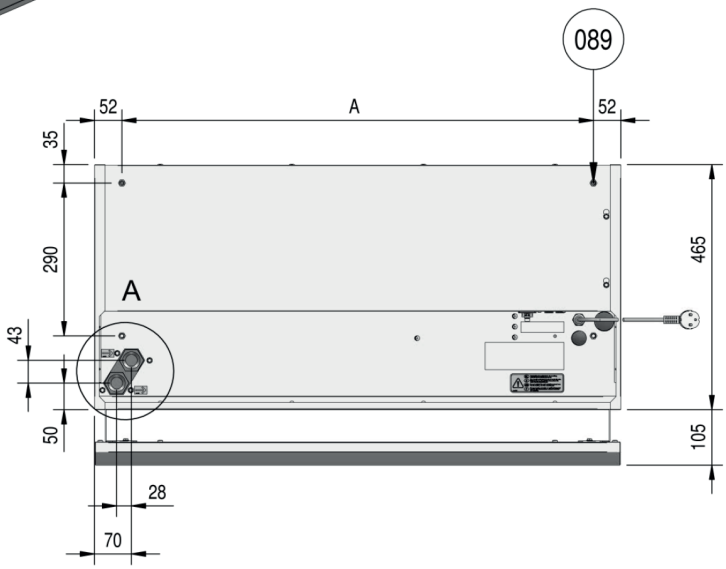

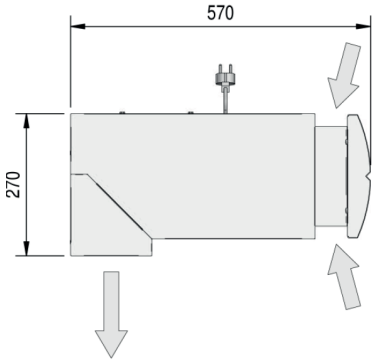

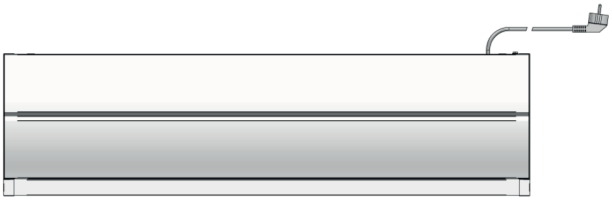

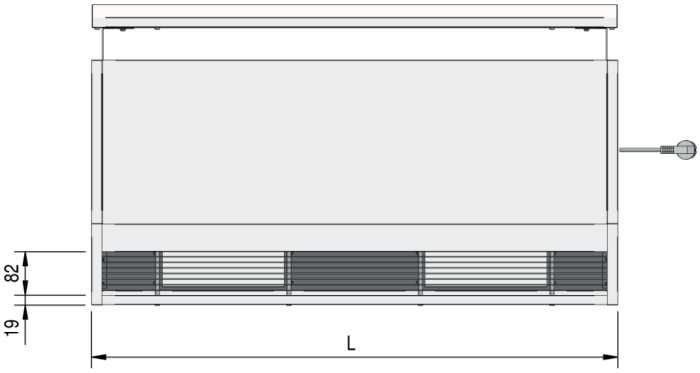

	L	A
DF$_2$ S/M/L	1000	896
	1500	1396
	2000	1896
	2500	2396

EINBAU-MODELL

DOORFLOW$_2$ MAßSKIZZEN

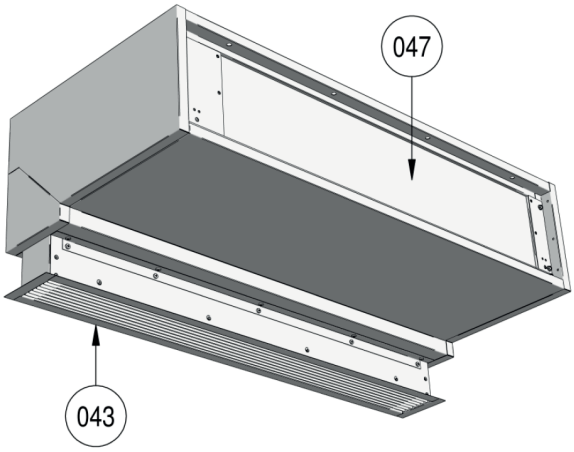

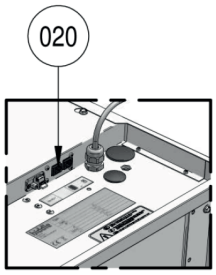

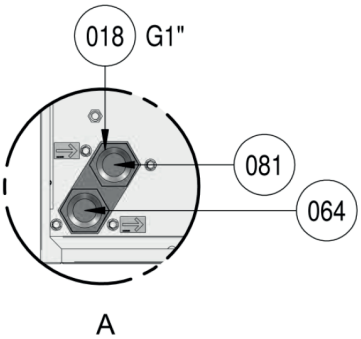

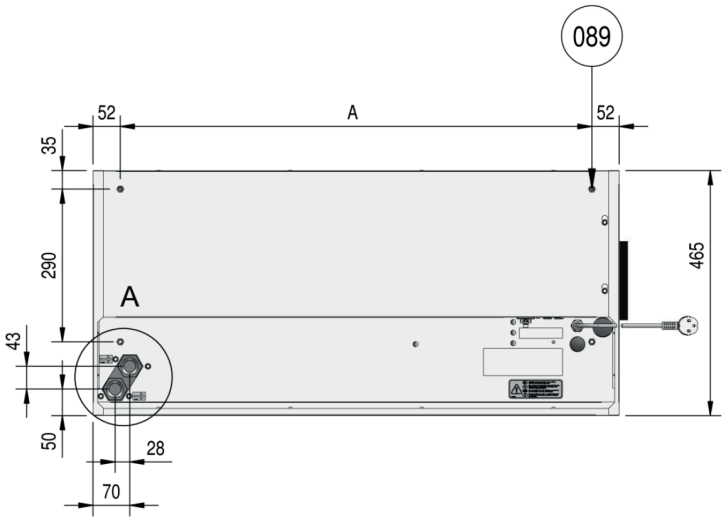

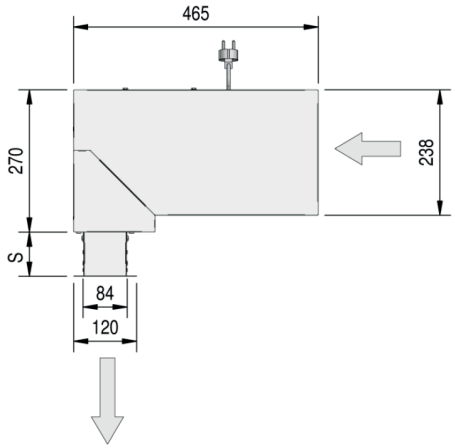

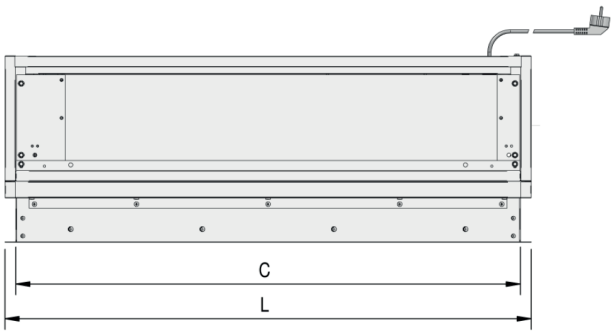

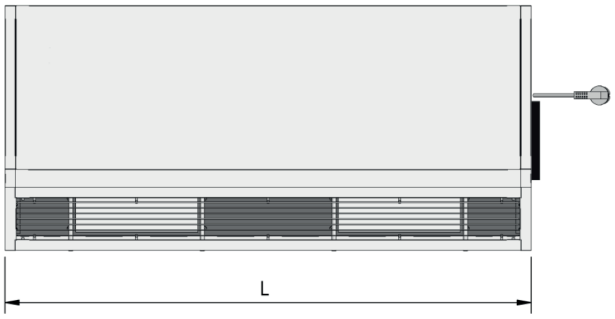

	L	A	C	S
DF$_2$ S/M/L	1000	896	960	50-115
	1500	1396	1460	50-115
	2000	1896	1960	50-115
	2500	2396	2460	50-115

Deckenausschnitt (bei Verwendung von Abschlussprofilen) am Luftaustritt: 92 x (C + 8) mm.

KASSETTEN-MODELL

DOORFLOW$_2$ MAßSKIZZEN

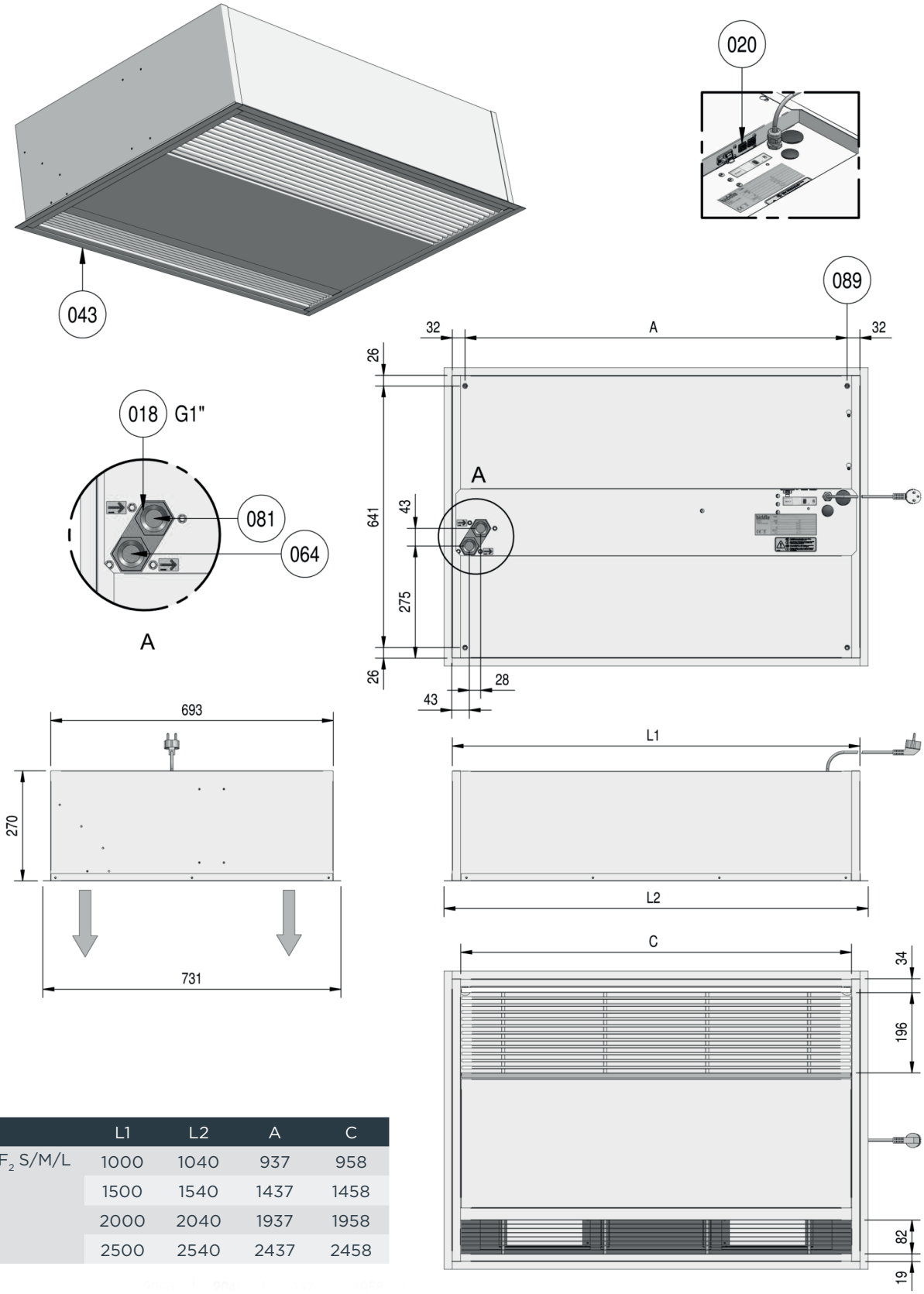

	L1	L2	A	C
DF$_2$ S/M/L	1000	1040	937	958
	1500	1540	1437	1458
	2000	2040	1937	1958
	2500	2540	2437	2458

Deckenausschnitt bei Verwendung von Abschlussprofilen in abgehängter Decke: 701 x (C + 8) mm.

TOURNIQUET MODELL

DOORFLOW$_2$ MAßSKIZZEN

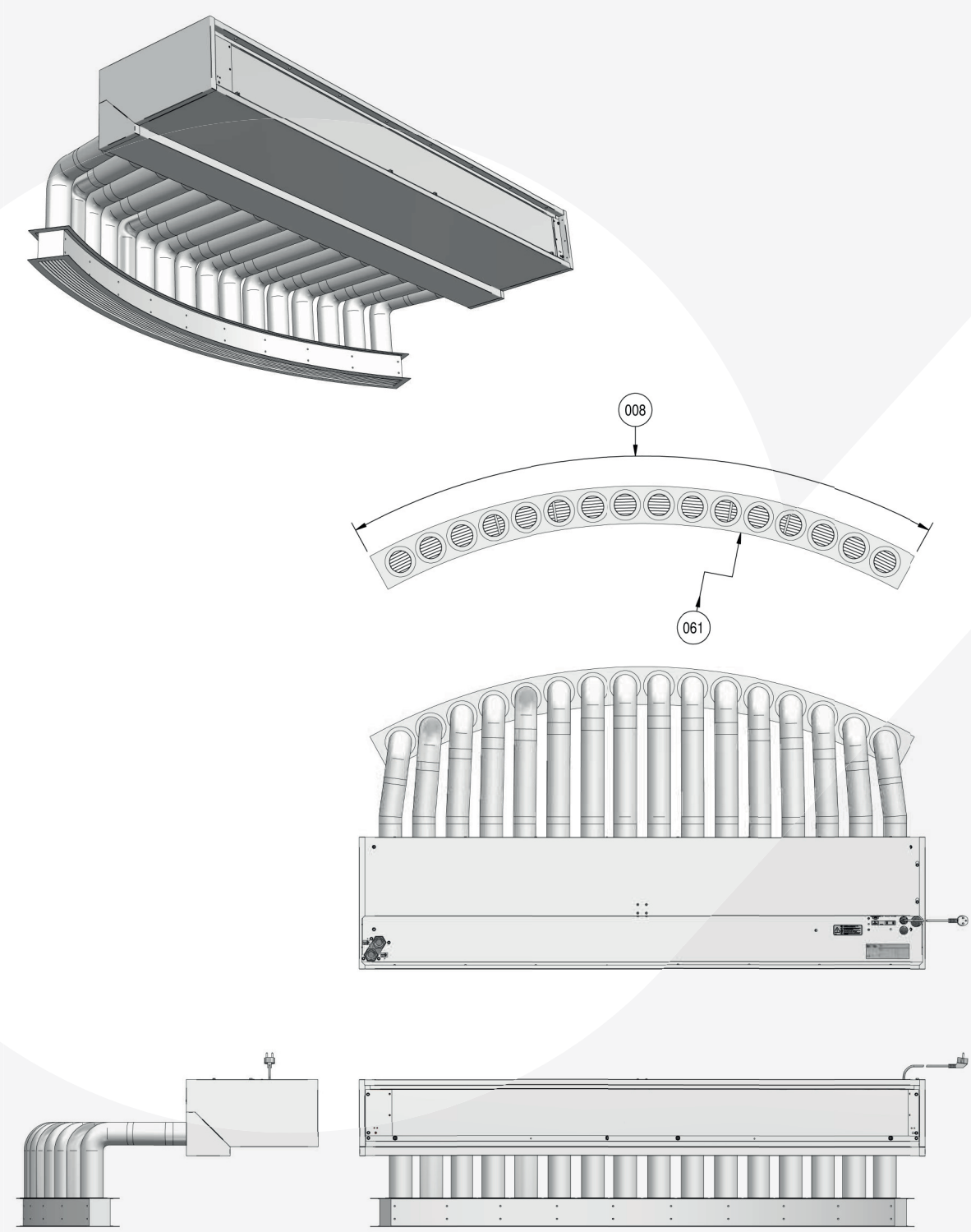

- Damit der Tourniquet-Luftschleier in die Türöffnung passt, sind zwei Angaben erforderlich: der Winkel und der Radius (R).
- Die Maße des Luftschleiers sind der Maßskizze des Einbaumodells zu entnehmen (R).
- Entscheidend für die Gerätewahl ist die Kreisbogenlänge des Tourniquets.

INDEX

De corresponderende nummers in de maatschets worden hieronder uitgelegd:
8–Winkel. **18**–Anschluss Innengewinde. **20**–Anschlussleiste. **43**–Abschlussprofile lose mitgeliefert.
47–Freie Ansaugung über der Decke. **61**–Radius (R). **64**–Rücklauf. **81**–Vorlauf. **89**–M8 Innengewinde.

TOELICHTING MAATSCHETSEN

- Alle Maßangaben in mm
- 2500 mm breite Ausführung mit 6 x M8-Innengewinde, alle anderen Modelle mit 4 x M8 Innengewinde.

BIDDLE GmbH

Emil-Hoffmann-Straße 55-59
50996 Köln
Deutschland

T +49 2236 9690-0
E info@biddle.de
www.biddle.de

GARANTIE 5 JAHRE VOR ORT

TÜV Rheinland CERTIFIED
Management System
ISO 14001:2015
ISO 9001:2015
VCA*
www.tuv.com
ID 9000053241

EUROPEAN PATENT

CE

Biddle

Änderungen vorbehalten

Es wurde alles unternommen, um sicherzustellen, dass die Beschreibungen zum Zeitpunkt der Drucklegung korrekt sind. Irrtümer und Auslassungen vorbehalten. DE|DOORFLOW$_2$|V5|11|2023